WALL COLUMN MAXI

46-90"
117-228cm

150kg max.
330 lbs max.

220v

col.

07082 MIN VESA 300x200 - MAX VESA 800X600

WALL COLUMN MAXI È UN SUPPORTO SIA A PAVIMENTO IDEALE PER IL DIGITAL SIGNAGE, SIA FISSABILE A MURO DOTATO DI MOTORE ELETTRICO PER VARIARE IN MODO FACILE E SENZA ALCUNO SFORZO, L'ALTEZZA DEL MONITOR OLTRE 160 CM DA TERRA. IL MOVIMENTO ELETTRICO È COMPLETAMENTE POSIZIONATO ALL'INTERNO DELLA COLONNA E DOTATO DI UNA CORSA DI 50CM PIU' UNA REGOLAZIONE MANUALE DI 24CM. CON UN VESA MASSIMO DI 800x600, CONSENTE DI SOSTENERE MONITOR DI GRANDI DIMENSIONI: FINO A 90" E 150KG DI PESO. I PIEDINI DI APPOGGIO POSSONO ESSERE REGOLATI PER CONSENTIRE INSTALLAZIONI ANCHE SU SUPERFICI NON PERFETTAMENTE PIANE. QUESTA COLONNA E' DOTATA ANCHE DI UN SISTEMA DI SICUREZZA: IL MOVIMENTO DI ASCESA SI BLOCCA DI FRONTE AD UN'OSTACOLO, PER POI RIENTRARE NELLA POSIZIONE INIZIALE.

ACCESSORI pg 14-15:
07064 PIANO D'APPOGGIO
C4511 ADATTATORE VESA
07083 BASE DA PAVIMENTO
07084 FISSAGGIO A PARETE
07085 FISSAGGIO A PARETE IN CARTONGESSO

MAXI WALL COLUMN MAXI IS A FLOOR SUPPORT FOR DIGITAL SIGNAGE WHICH CAN BE FIXED TO A WALL . IT HAS AN ELECTRIC MOTOR THAT ALLOWS FOR AN EASY, EFFORTLESS HEIGHT VARIATION OF THE MONITOR OF UP TO 160CM FROM THE GROUND. ALL ELECTRICAL WORKS ARE HIDDEN INSIDE THE 50CM STAND. AN EXTRA 24CM CAN BE ADDED WITH MANUAL ADJUSTMENT. ALL CABLES AND ELECTRICAL WORKS ARE HIDDEN INSIDE THE STAND. MAXIMUM VESA COMPLIANT : 800X600. CAPABLE OF SUPPORTING MAXI SCREENS UP TO 90" WITH A WEIGHT CAFACITY OF 150 KG. THE STATIC SUPPORTING FEET CAN BE ADJUSTED TO ADAPT TO UNEVEN SURFACES. FURTHERMORE, IT'S EQUIPPED WITH A SECURITY SYSTEM WHICH BLOCKS THE ASCENT MOVEMENT IN THE PRESENCE OF AN OBSTACLE. IT THEN AUTOMATICALLY RETURNS TO ITS INITIAL POSITION.
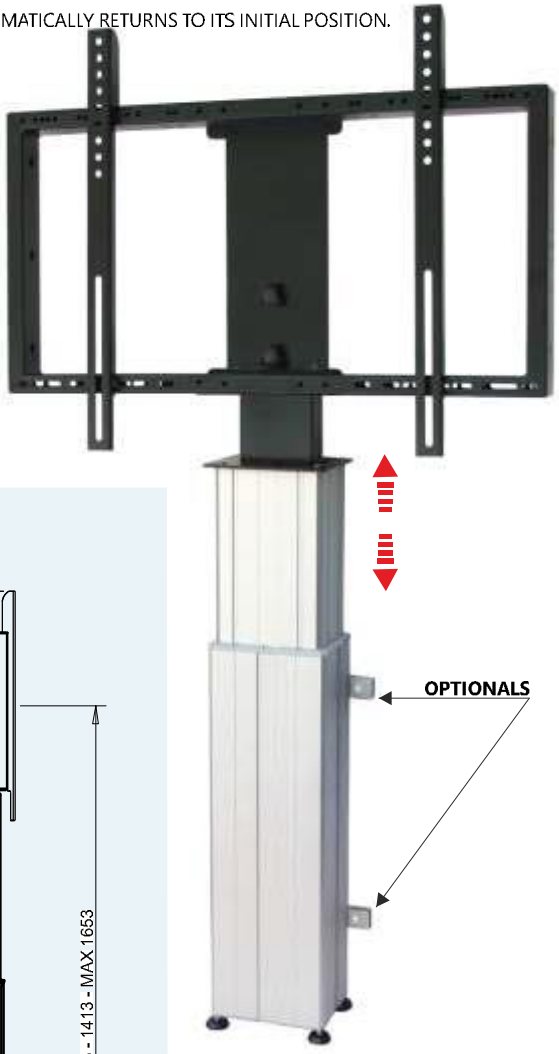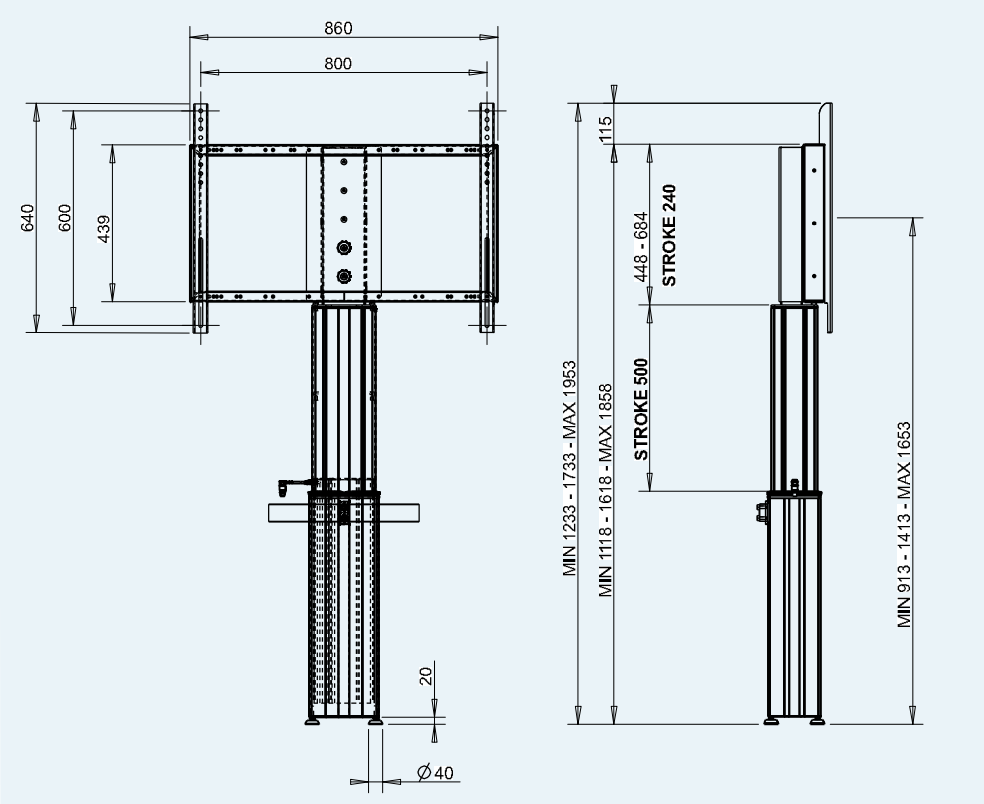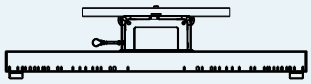
ACCESSORIES pg 14-15:
07064 SHELF
C4511 VESA ADAPTOR
07083 FLOOR BASE
07084 WALL FIXING
07085 PLASTERBOARD WALL FIXING