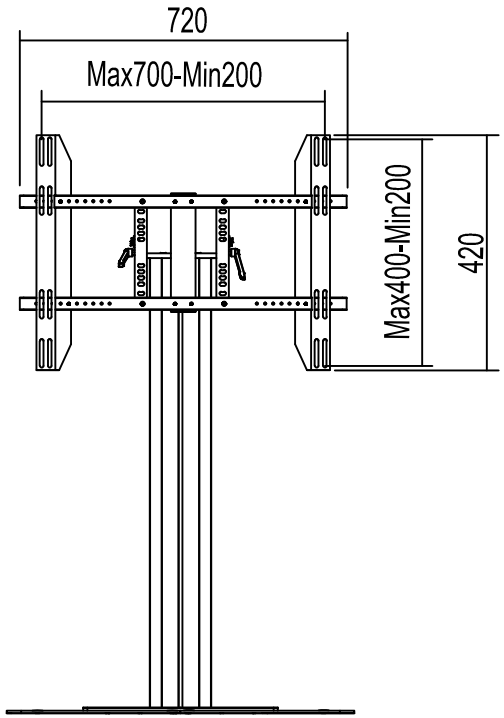
720
Max700-Min200
Max400-Min200
420

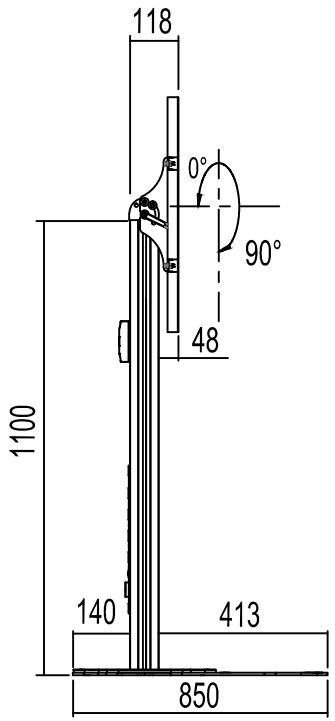
118
0°
90°
48
1100
140
413
850

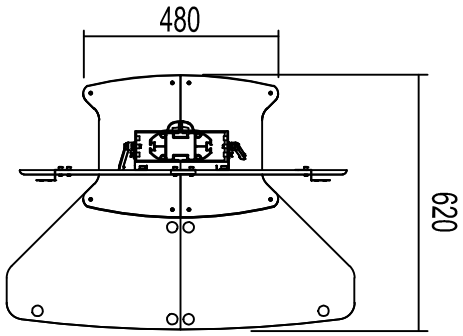
480
620

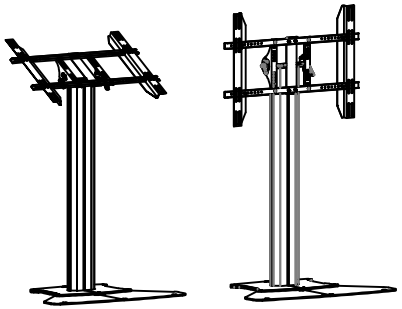

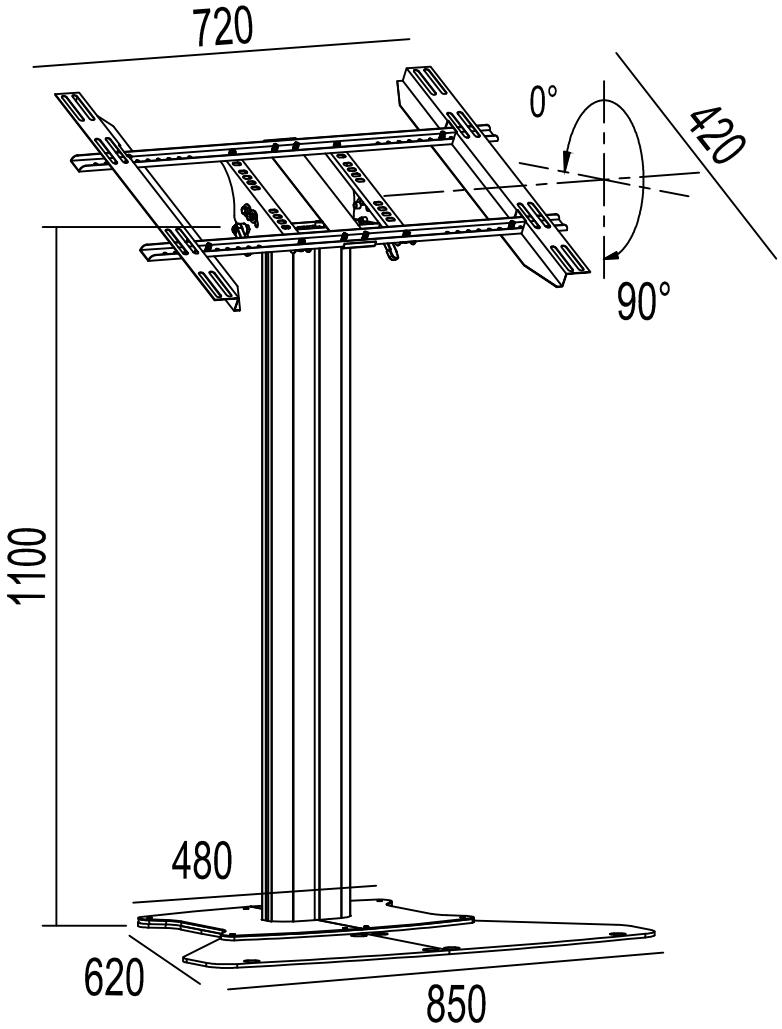
720
0°
420
90°
1100
480
620
850