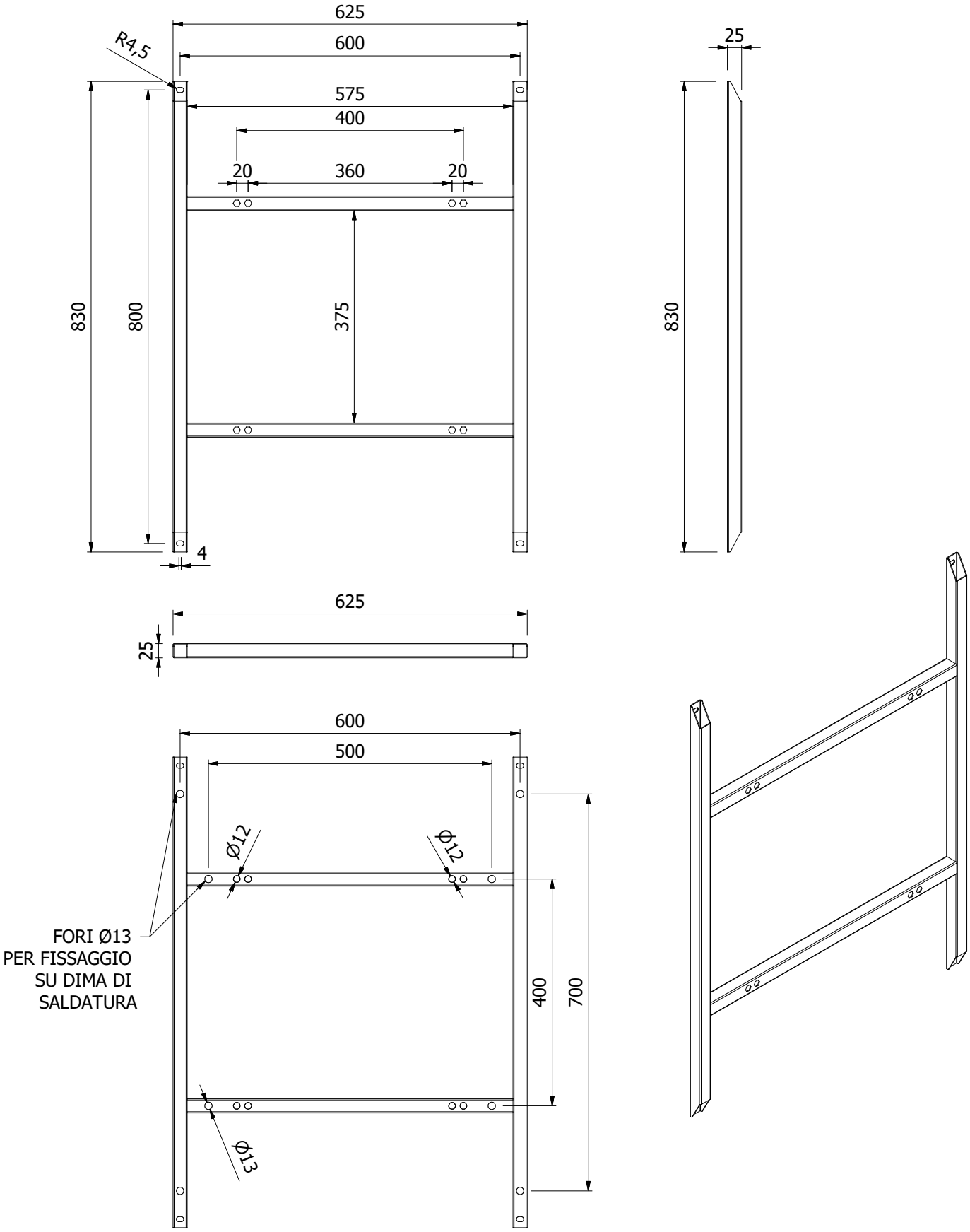

3			
2			
1			
Revisioni	Descrizione modifica	Data mod.	Firma mod.

pmq	Materiale	Peso kg. 2,932 kg	Trattamento
Q.tà unit	Data 04/09/2019	Disegnatore M.Ferretti	Controllo G.Valla
Descrizione AD13 ADATTATORE VESA 800X600 - T25X25		Simile	Pag.N. 1
Rif.to		Dis. N. 5862	Revisione 00